セレクト35BD−43B（G・S）

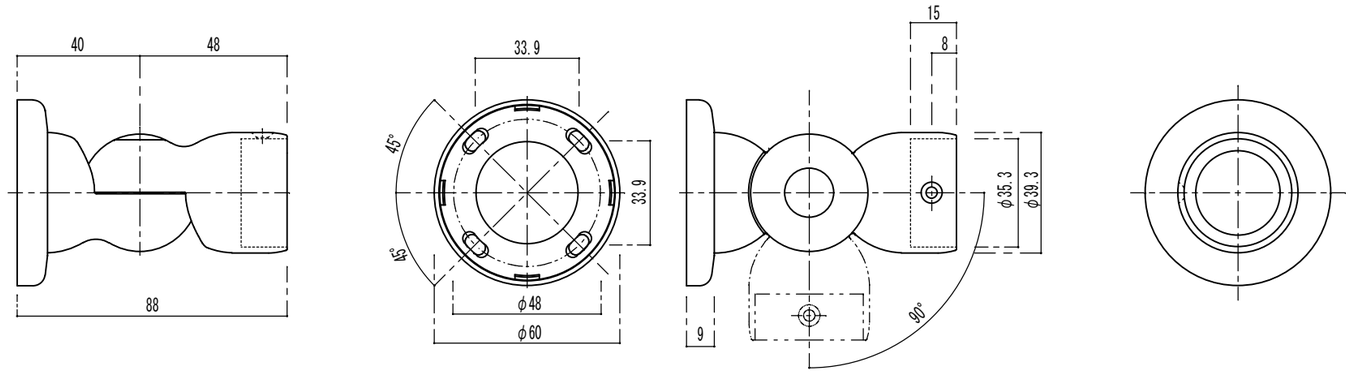

付属ねじ
手すり取付：⊕　丸皿ﾀｯﾋﾟﾝｸﾞ3.5×16(D=6)溝付　1本
壁面取付　：⊕　丸皿ﾀｯﾋﾟﾝｸﾞ3.5×40溝付　4本

35自在ｿｹｯﾄ詳細図

BD-43B(G·S)

注意　金具を手すり棒や柱等にﾋﾞｽ止めする際には必ず下穴をあけてください。

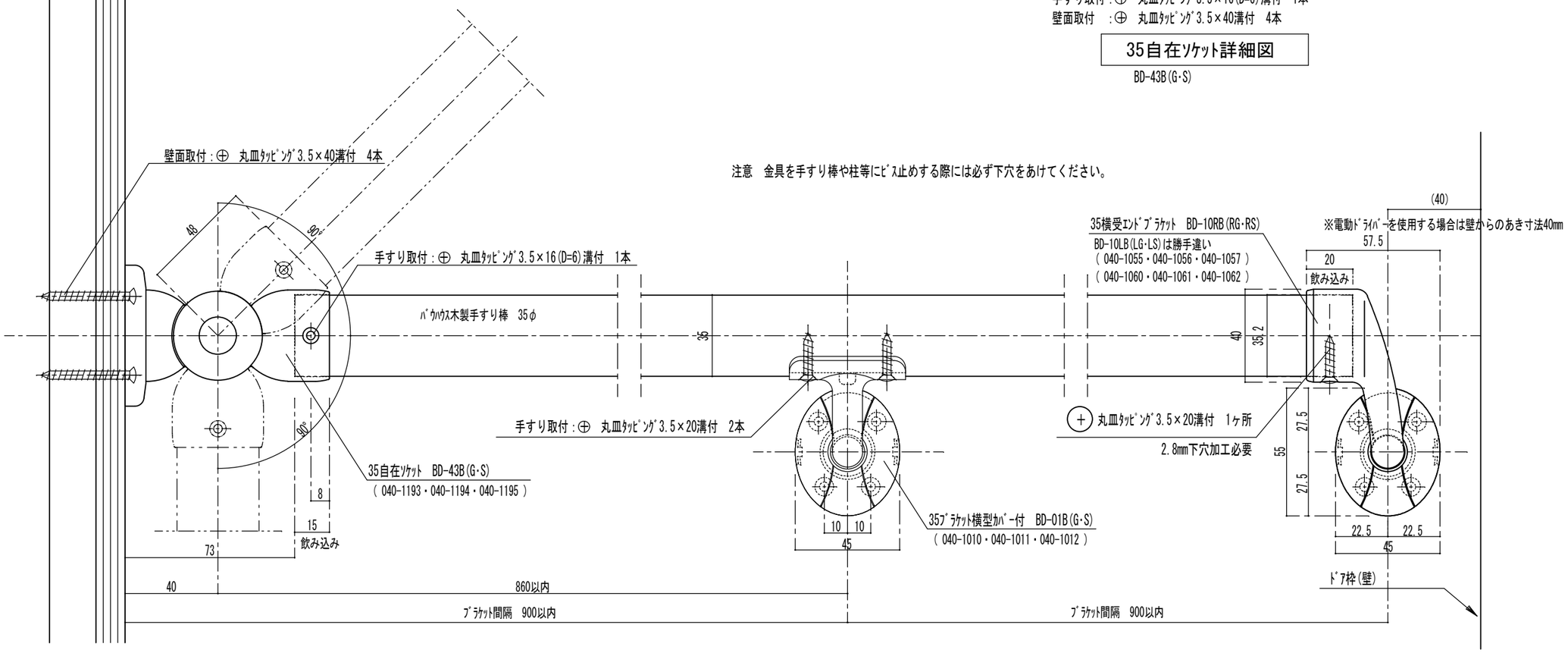

品番	名称	数量	材質	表面処理	備考

記事：木下地納まり図

名称	ﾊﾞｳﾊｳｽｾﾚｸﾄLｺｰﾅｰ詳細図 形式　笠木:ﾊﾞｳﾊｳｽ手すり棒35φ ﾌﾞﾗｹｯﾄ：BD-01B(G·S)	製図月日	08.11.19	承認	検図	設計	製図
図番	BD-43B(G·S)	尺度	1/2				

マツ六株式会社 MaZROC CO.,LTD.